МАГИСТРАЛЬНЫЕ ПЕРЕВОЗКИ

SCANIA

РОЖДЕНЫ, ЧТОБЫ ЛИДИРОВАТЬ

Наш мир находится в постоянном движении, и вы управляете им. Время подумать об оптимизации всех аспектов вашего бизнеса, начиная с расхода топлива и заканчивая планированием технического обслуживания. Все имеет значение, поэтому Scania предлагает решение всех проблем.
Партнерские отношения со Scania означают исключительное качество во всем.
Для вас это значит использовать преимущества ведущих технологий и внимательного отношения к деталям. Для нас это в первую очередь понимание и уважение вашего бизнеса, распорядка рабочего дня и реальных условий, в которых вы работаете.
Наш мир находится в постоянном движении, и вместе мы будем всегда впереди.

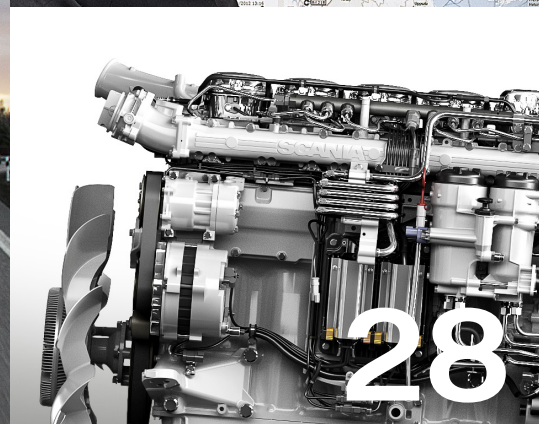

СПЕЦИАЛИЗИРОВАННЫЕ РЕШЕНИЯ

Точно подобранное решение 4

Куда бы ни привела вас дорога
Смешанные грузы 5

Точность гарантируется
Наливные и насыпные грузы 6

Без задержек
Перевозки с контролем температуры 7

Когда каждый дюйм имеет значение
Перевозка объемных грузов 8

От одного водителя другому
Перевозка автомобилей 9

ЭКОНОМИЯ ТОПЛИВА

Снизить расход топлива - непростая задача 10–11

Точное уравнение эффективности использования топлива
Экономия топлива от Scania 12–13

Точная крейсерская скорость
Система Scania Active Prediction 14

Эффективность в ваших руках
Услуги для водителей Scania 15

ОСНОВНОЕ ВНИМАНИЕ ВОДИТЕЛЮ

Для королей дороги 16–17

Все гениальное — просто
Система Scania Opticruise 18

Дополнительный «глаз», следящий за дорогой
Системы безопасности Scania 19

Совершенный баланс для работы и отдыха
Интерьеры кабин Scania 20–21

БЕЗОТКАЗНОСТЬ И ПРОИЗВОДИТЕЛЬНОСТЬ

Непрерывное движение вперед 22–23

Мы там, где вам необходимы
Безотказность работы Scania 24–25

Полная информация о том, что происходит в пути
Системамониторинга автопарка Scania Fleet Management 26

Колеса вашего бизнеса ни на минуту не останавливаются
Финансовые услуги для автомобилей Scania 27

МОЩНОСТЬ

Семейство автомобилей Scania для магистральных перевозок 28–29

Впечатляющая мощность
Силовые агрегаты Scania 30–31

ВАРИАНТЫ КОМПЛЕКТАЦИИ

Кабины 32–33

Шасси 34

Двигатели и трансмиссия 35

ТОЧНО ПОДОБРАННОЕ РЕШЕНИЕ

Мы хотели бы узнать вас лучше. С какими проблемами вы сталкиваетесь? Какие грузы вы перевозите? Наличие этих сведений, а также применение системы модульных компонентов и услуг, работающих как единое целое, позволит вам выбрать именно такой грузовик, который точно подойдет под вашу транспортную задачу. И по-другому быть не может. Потому что для Scania вы и ваш бизнес всегда на первом месте.

КУДА БЫ НИ ПРИВЕЛА ВАС ДОРОГА

ПЕРЕВОЗКА СМЕШАННЫХ ГРУЗОВ

Специально спроектированный для перевозки грузов на дальние расстояния грузовик Scania отличается превосходной управляемостью и предлагает комфортные условия для водителей при транспортировке всех смешанных грузов. Благодаря широкому выбору двигателей Scania (стандарта Евро 4, 5, 6), большому количеству вариантов шасси и интерьера индивидуальное транспортное решение мирового уровня находится от вас не дальше ближайшего дилерского центра Scania.

- Самый большой в мире пробег без дозаправки благодаря компактным силовым линиям Scania стандарта Евро 4.
- Отличные комфортные условия для водителя с широким ассортиментом кабин на выбор.

ТОЧНОСТЬ ГАРАНТИРУЕТСЯ

НАЛИВНЫЕ И НАСЫПНЫЕ ГРУЗЫ

Перевозка наливных и насыпных грузов предъявляет высокие требования к времени безотказной работы, управляемости и весу, а также экономии топлива и безопасности. При частой круглосуточной работе сокращение затрат имеет ключевое значение. Scania предлагает надежные, оборудованные двигателями Scania стандарта Евро 4 автомобили, отвечающие требованиям ADR (ДОПОГ)* прямо с завода, а также обеспечивает доступ к одной из лучших в мире сетей обслуживания.

- Конфигурации с легким шасси позволяют увеличивать полезную нагрузку.
- Все автоцистерны Scania поставляются с завода в соблюдением требований ADR.
- Запланированные интервалы для сервисного обслуживания и удаленная диагностика автомобилей гарантирует максимальное время безотказной работы.

* Европейское соглашение о международной дорожной перевозке опасных грузов

БЕЗ ЗАДЕРЖЕК

ПЕРЕВОЗКИ С КОНТРОЛЕМ ТЕМПЕРАТУРЫ

При доставке скоропортящихся товаров с соблюдением температурного режима производительность и безотказная работа имеют решающее значение. С помощью полнофункциональных систем управления автопарком Scania Fleet Management Services обеспечивается надежность каждой поставки.

- Гарантируя максимальное время безотказной работы, система сдвоенных аккумуляторов Scania обеспечивает запуск двигателя в любое время.
- Система управления автопарком Scania Fleet Management System предлагает инструменты отслеживания и планирования, обеспечивающие исключительную точность при доставке грузов.

КОГДА КАЖДЫЙ ДЮЙМ ИМЕЕТ ЗНАЧЕНИЕ

ПЕРЕВОЗКА ОБЪЕМНЫХ ГРУЗОВ

Возможно, для вашей работы большее значение имеет вместительность, а не грузоподъемность. Чтобы максимально увеличить вместимость выберите грузовик с низким шасси, в котором каждый дюйм используется для перевозки грузов.

- Низкие шасси с отличной управляемостью.
- Пониженный расход топлива благодаря оптимизированным аэродинамическим кабинам.

ОТ ОДНОГО ВОДИТЕЛЯ ДРУГОМУ

ПЕРЕВОЗКА АВТОМОБИЛЕЙ

При перевозке автомобилей часто требуется использовать специализированные грузовики и прицепы особой конструкции. Scania предлагает широкий выбор низких кабин и шасси, которые подходят для любого кузовного решения, а также позволяют справиться с любыми проблемами во время работы.

- Дополнительное место над кабиной Scania необходимой высоты.
- Служба аварийной помощи Scania Assistance гарантирует постоянную поддержку в пути.

TRAFIKPLATS
PÅLJUNGSHAGE
E4
NYKÖPING Ö
ROSVALLA
Köpcentrum
1000 m
JV 134
STREAMLINE
SCANIA
DRS 069

СНИЗИТЬ РАСХОД ТОПЛИВА — ЭТО НЕПРОСТАЯ ЗАДАЧА

Мы знаем, что добиться действительно низкого расхода топлива не так просто. Благодаря постоянному развитию мы боремся за каждую каплю топлива и процент экономии, что, в конечном итоге, позволяет получить отличный результат. И мы побеждаем в этой борьбе. Scania — это превосходная экономия топлива в любых условиях.

ТОЧНОЕ УРАВНЕНИЕ ЭФФЕКТИВНОСТИ ИСПОЛЬЗОВАНИЯ ТОПЛИВА

ЭКОНОМИЯ ТОПЛИВА ОТ SCANIA

Исходя из нашего опыта, можно сказать, что на расход топлива оказывают влияние три основных фактора: поведение водителя в дороге, автомобиль и сервисное обслуживание. Именно эти три фактора вместе обеспечивают не имеющую аналогов эффективность использования топлива Scania.

Экономия л/100 км	1,5[1]	2	2,5	3	3,5
Тыс. рублей/год на автомобиль[2]	38,1	57,9	77,7	97,5	117,3

[1] Минимальная экономия топлива для необученного водителя
[2] С учетом дополнительных услуг пакета **«Контроль»** на год и обучения водителей

Типичный европейский автопоезд, проезжающий 120 000 километров ежегодно, обеспечивает экономию топлива, выражающуюся в литрах и евро — см. таблицу.

Поведение водителя в дороге
При правильном обучении и инструктаже даже опытные водители могут ещё больше увеличить экономию топлива.

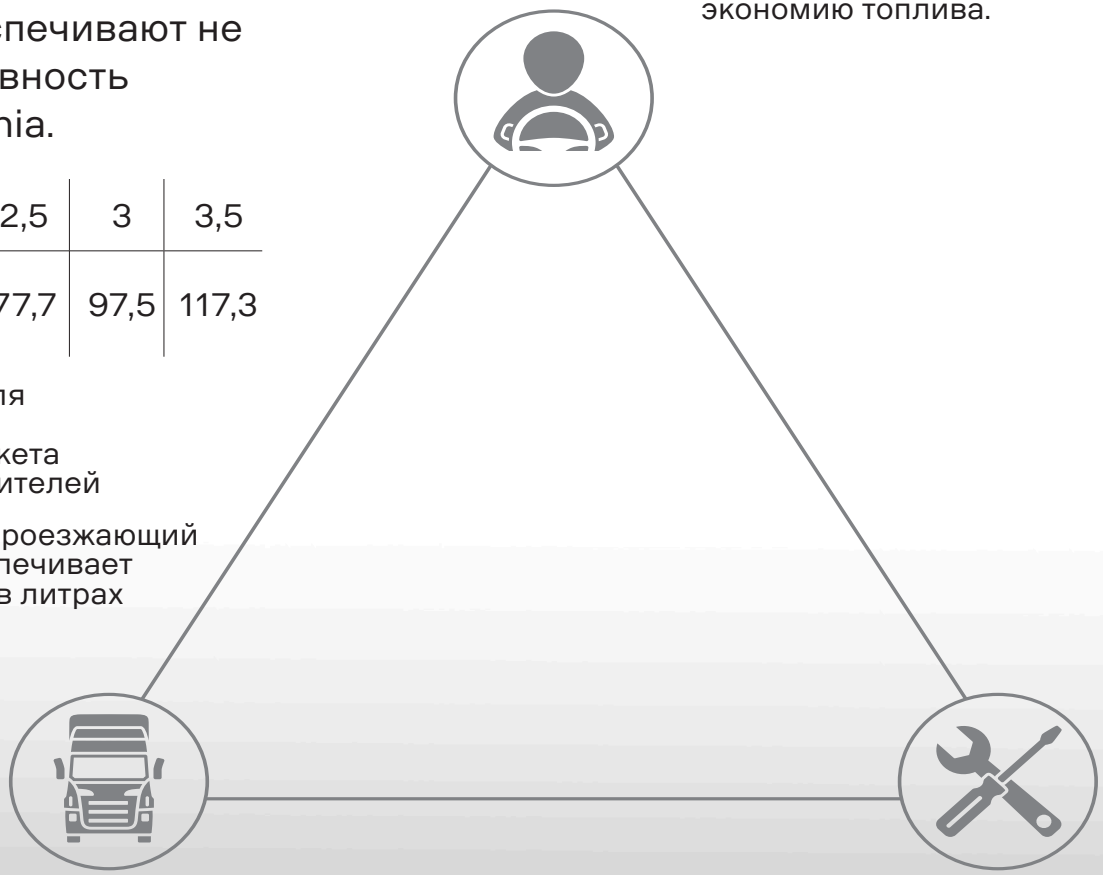

Автомобиль
Оптимизиция автомобиля благодаря подбору идеальной силовой линии, аэродинамических характеристик, веса и шин, повышает экономию топлива.

Сервисное обслуживание
Запланированный сервис и техническое обслуживание жизненно важны для обеспечения экономии топлива. Точная регулировка мостов, давление в шинах и выбор смазочных материалов также оказывают значительное влияние на расход топлива.

Аэродинамика

- Дефлекторы на крыше и боковые дефлекторы дают экономию до 7%;
- Настройка дефлектора на крыше обеспечивает экономию до 3%;
- Удлинители боковых дефлекторов дают экономию до 0,5%;
- Боковые обтекатели дают экономию до 1%;
- Удаление дополнительного оборудования для улучшения аэродинамики дает экономию до 1,5%.

Технические характеристики

- Оптимизация силовой линии дает экономию более 3%;
- Большие топливные баки дают экономию до 10% (Заправка в местах с низкой стоимостью топлива);
- Подбор шин дает экономию до 5%;
- Отключаемый ретардер дает экономию до 0,5%;
- Вес автомобиля дает экономию до 1% (500 кг);
- Расположение опорно-сцепного устройства/ межосевое расстояние.

Сервисное обслуживание

- Давление в шинах — экономия до 1 %;
- Регулярное техническое обслуживание;
- Подбор масла.

Поведение водителя в дороге

- Навыки водителя дают экономию до 10%;
- Снижение скорости движения на 4 км/ч способствует снижению расхода топлива до 5%.

Системы поддержки

- Система поддержки водителей Scania дает экономию до 10%;
- Система Scania Opticruise дает экономию до 5%;
- Система Scania Ecocruise дает экономию до 2%.

STREAMLINE
SCANIA
G450
RSS 442

ЭФФЕКТИВНОСТЬ В ВАШИХ РУКАХ

УСЛУГИ ДЛЯ ВОДИТЕЛЕЙ SCANIA

Водители становятся одним из наиболее важных факторов для улучшения экономии топлива. Потенциально они могут снизить расход топлива до 10 %.

Программа обучения Scania для водителей

Программа обучения Scania для водителей помогает даже наиболее опытным из них улучшить навыки вождения и, как следствие, снизить расход топлива. На этих интенсивных курсах изучаются методы вождения, безопасность дорожного движения и автомобильные технологии.

Система поддержки водителей Scania

Система поддержки, работающая в режиме реального времени, дает на приборной панели рекомендации и комментирует действия водителя, что способствует закреплению навыков, приобретенных во время обучения эффективному вождению.

Повышение квалификации водителей Scania

Для повышения эффективности обучения и поддержки можно продолжить программу, а также пройти индивидуальный инструктаж с профессиональным инструктором.

ДЛЯ КОРОЛЕЙ ДОРОГИ

Многие водители считают салоны грузовиков Scania одними из самых удобных рабочих мест в мире. Все необходимое находится в зоне досягаемости и удобно в управлении. От продуманного размещения отсеков для хранения, до комфортабельного спального места — кабина Scania разработана с учетом потребностей наиболее требовательных современных профессиональных водителей.

ВСЕ ГЕНИАЛЬНОЕ — ПРОСТО

Система Scania Opticruise
При повседневной работе от любого водителя грузовика требуется управлять автомобилем эффективно и принимать решения за доли секунды. Благодаря автоматической системе трансмиссии Scania Opticruise водителям не нужно думать о переключении передач, их внимание полностью сосредоточено на дороге. Такой подход повышает комфортность и безопасность, а также обеспечивает улучшенную оптимизацию расхода топлива.

Идеальный обзор
Все кабины Scania гарантируют превосходный обзор благодаря узким передним стойкам и низкой установке основных зеркал заднего вида.

Широкий диапазон регулировок
Грузовики Scania поставляются с полностью регулируемыми и комфортабельными сиденьями, а также регулировкой положения рулевого колеса для оптимизации положения водителя и обеспечения его безопасности. Цель — создать рабочее место, на которое каждый водитель с удовольствием бы возвращался ежедневно.

ДОПОЛНИТЕЛЬНЫЙ «ГЛАЗ», СЛЕДЯЩИЙ ЗА ДОРОГОЙ

Системы безопасности Scania
Предоставляя водителю максимальный контроль над автомобилем, удобную систему управления, эффективные тормоза
и комфортабельную рабочую среду, мы стремимся предупредить происшествия, а не просто минимизировать
их последствия.
При столкновениях каждый грузовик Scania обеспечивает уменьшение последствий для всех участников дорожного происшествия благодаря прочности конструкции, удобному расположению приборов и рассеиванию сил удара.

Система адаптивного круиз-контроля (ACC)
Поддерживает постоянное расстояние между вашим грузовиком и автомобилями впереди, уменьшая нагрузку на водителя при интенсивном движении. Система также позволяет двигаться в воздушном потоке за другими автомобилями, уменьшая при этом лобовое сопротивление.

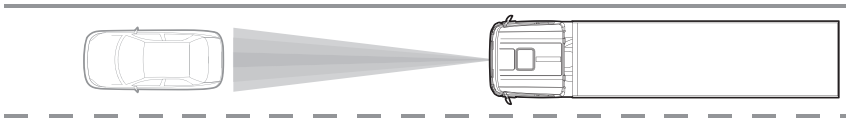

Система опережающего аварийного торможения Advanced Emergency Braking (AEB)
Автоматизированные системы, помогающие водителям избежать столкновений.

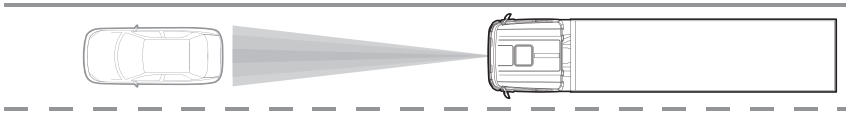

Система предупреждения о перестроении с полосы (LDW)
Предупреждает водителя о риске пересечения автомобилем дорожной разметки, обеспечивая безопасность водителя и поддерживая движение в одном ряду.

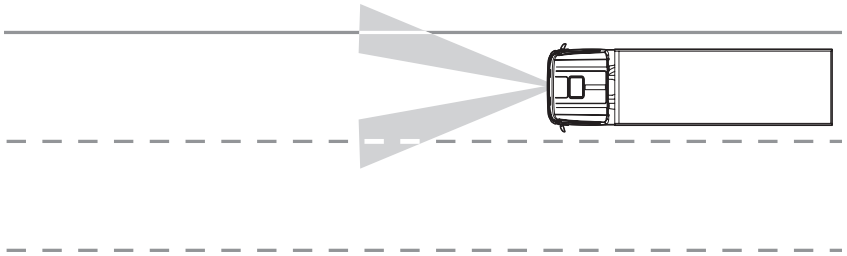

Система поддержания курсовой устойчивости
Эта система активной безопасности стабилизирует автомобиль в экстремальных ситуациях, уменьшая риск опрокидывания и заноса.

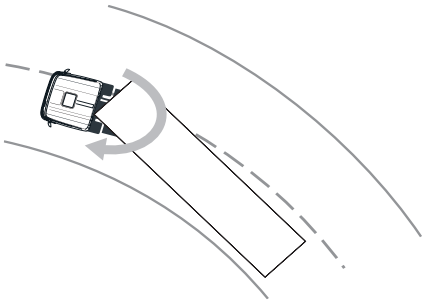

СОВЕРШЕННЫЙ БАЛАНС ДЛЯ РАБОТЫ И ОТДЫХА

ИНТЕРЬЕРЫ КАБИН SCANIA

Кабина Scania — это гораздо больше, чем просто рабочее место. Для многих водителей она становится вторым домом. Удобный дизайн интерьера и материалы высокого качества — все это можно подобрать, чтобы подчеркнуть вашу индивидуальность так, как вы этого хотите.

Все под контролем
Все необходимое у вас под рукой. Система Scania Opticruise, панель приборов, а также встроенная магнитола с системой навигации и Bluetooth на расстоянии вытянутой руки.

Каждая мелочь на своем месте
Интуитивное расположение вещевых отсеков помогает водителю держать все необходимое в пределах досягаемости.

Проявите свою индивидуальность
Для каждой кабины Scania можно подобрать свой вариант интерьера отвечающий индивидуальному вкусу и стилю. Вам остается только выбрать из аккуратно подобранных вариантов кожи и тканей.

Безопасность и надежность
Непревзойденный уровень безопасности кабины Scania обеспечивается прочной конструкцией, удобным расположением приборов и рассеиванием сил удара.

Комфортный отдых
Хороший отдых для водителя имеет большое значение, а в грузовике Scania можно выспаться по-королевски. Ассортимент наших кроватей обеспечивает исключительный комфорт, так же как и дополнительно устанавливаемая раздвижная кровать Scania.

Располагайтесь с удобством
Какое бы сиденье Scania вы ни выбрали, вам всегда будет гарантирован максимальный комфорт. Сиденья премиум-класса поставляются с амортизацией подвески в стандартном исполнении и в качестве дополнительных возможностей предлагают систему вентиляции и гибкие спинки сидений.

НЕПРЕРЫВНОЕ ДВИЖЕНИЕ ВПЕРЕД

Грузовик рожден для дорог. Именно здесь живет ваш бизнес. Тем не менее максимальное время безотказной работы означает больше, чем просто поддержка отличного технического состояния автопарка. Мы уделяем пристальное внимание всем аспектам вашего бизнеса, начиная от запланированного технического обслуживания и ремонта, и заканчивая финансированием и страхованием для поддержки непрерывности вашего бизнеса во время поездок.

МЫ ТАМ, ГДЕ ВАМ НЕОБХОДИМЫ

БЕЗОТКАЗНОСТЬ РАБОТЫ SCANIA

Scania обеспечивает безотказность работы всех сервисов, стремясь соблюдать высокий уровень обслуживания для своих клиентов, где бы они ни находились. Предоставляя постоянный доступ к услугам Scania, мы помогаем вам отслеживать ваш бизнес.

Максимально эффективное использование всей информации
Система мониторинга автопарка Scania Fleet Management System (FMS) обеспечивает улучшенное управление парком благодаря отслеживанию грузовой техники в режиме реального времени, тем самым это позволяет оптимизировать и улучшить производительность.

Постоянное подключение
Новый грузовик Scania поставляется с набором компонентов мониторинга, подключенных к системе управления автопарком Fleet Management System, которые позволяют проводить удаленную диагностику грузовика из автомастерской Scania при планировании технического обслуживания или ремонта. Благодаря мобильному приложению, подключенному к порталу управления автопарком, водители могут сообщать о необходимом ремонте еще в пути.

Сервисный центр Scania всегда можно найти поблизости

Наша глобальная сеть из более чем 1 500 сервисных центров Scania в более чем 90 странах мира работает с применением оригинальных запасных частей Scania, гарантируя одинаково высокий уровень технического обслуживания вне зависимости от того, в какой точке мира вы находитесь.

Достаточно простого телефонного звонка

Автомобили аварийного обслуживания Scania Assistance гарантируют своевременное продолжение маршрута и доставку груза вовремя.

ПОЛНАЯ ИНФОРМАЦИЯ О ТОМ, ЧТО ПРОИСХОДИТ В ПУТИ

СЛУЖБЫ УПРАВЛЕНИЯ АВТОПАРКОМ SCANIA

Получение углубленной аналитической информации и максимально эффективное управление автопарком. Благодаря решению Scania Fleet Management, которое готово к активации в каждом грузовике Scania, можно получить рекомендации, связанные с улучшениями настройки автомобиля, более эффективной работой водителей или оптимизацией расхода топлива. Удобный доступ ко всем этим функциям, в том числе к инструментам планирования сервисного обслуживания, может выполняться через портал управления автопарком Scania. Когда каждая деталь имеет значение, знание обеспечивает прибыль.

Возьмите управление автопарком в свои руки

Настройте системы управления автопарком Scania в соответствии с потребностями бизнеса:

- полный обзор автопарка с 24-часовым доступом к основным подробным сведениям;
- расширенные функции отслеживания, в том числе навигационная поддержка;
- отчеты и анализ основных показателей, в том числе расход топлива, пройденное расстояние и простои;
- производительность отдельных автомобилей и водителей.

КОЛЕСА ВАШЕГО БИЗНЕСА НИ НА МИНУТУ НЕ ОСТАНАВЛИВАЮТСЯ

ФИНАНСОВЫЕ УСЛУГИ ДЛЯ АВТОМОБИЛЕЙ SCANIA

Транспортное решение состоит не только из комплекса водителей и грузовиков. Страхование, финансовые услуги — жизненно важные составляющие вашей работы. Эти дополнительные услуги Scania — с возможностью масштабирования и предоставляемые по требованию — гарантируют сбалансированность работы в соответствии с потребностями бизнеса.

Индивидуальное финансовое решение
Достаточная и продуманная финансовая поддержка может значительно изменить ваш бизнес. Вне зависимости от того, покупается ли целый автопарк или только один автомобиль, мы предлагаем финансовые решения в полном соответствии с потребностями вашего бизнеса.

Готовность к любым ситуациям
Мы прекрасно знакомы с вашим бизнесом и знаем, какие проблемы могут возникнуть. Страхование Scania позволяет свести к минимуму финансовые потери, благополучно справиться с ущербом,а также оптимизировать время безотказной работы.

СЕМЕЙСТВО АВТОМОБИЛЕЙ SCANIA ДЛЯ МАГИСТРАЛЬНЫХ ПЕРЕВОЗОК

Scania V8
Легендарный Scania V8, созданный для того, чтобы сделать лидером каждого требовательного профессионала и оставить довольную улыбку на его лице. Внешний вид — воплощение сразу узнаваемого стиля и безупречной репутации.

Scania серии R
Благодаря максимальному простору и комфорту грузовики Scania серии R созданы для поездок на дальние расстояния. Их эксклюзивный интерьер предлагает беспрецедентный комфорт для тех водителей, кто сделал дорогу своим домом.

Scania серии G
Этот универсальный грузовик предлагает пространство и комфорт для напряженно работающих профессионалов и идеально подходит для перевозок на средние и дальние расстояния.

Scania серии P
Легкий, маневренный и с низкой ступенькой для посадки грузовик Scania серии P — отличный выбор для поездок по городским улицам с трудными поворотами и для загруженных строительных площадок.

Двигатель
Семейство из 20 различных моделей двигателей Scania стандарта Евро 4, 5, 6 обеспечивает постоянную свободу при выборе оптимизированной силовой линии в точном соответствии с индивидуальными потребностями.

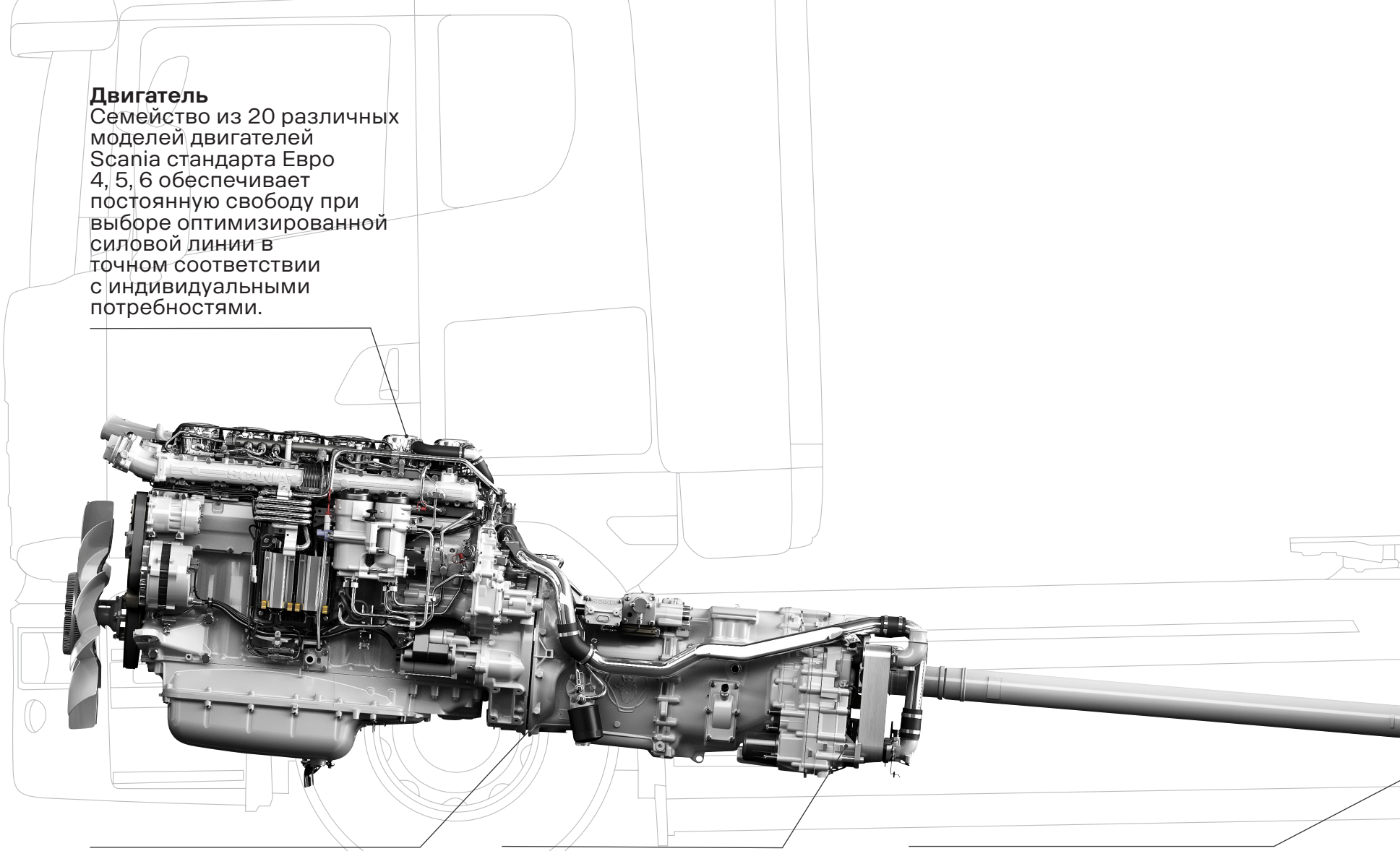

Коробка передач
Широкий ассортимент коробок передач, в том числе полностью автоматизированная Scania Opticruise, обеспечивает необходимый выбор для использования в любом виде транспорта.

Ретардер Scania
Ретардер Scania, полностью интегрированный с круиз-контролем, горным тормозом, представляет собой вспомогательный тормоз, обеспечивающий абсолютный контроль скорости на подъемах и спусках.

Задние мосты
Scania предлагает семейство ведущих мостов с одноступенчатым редуктором для большинства стандартных областей применения. Для более сложных условий эксплуатации также доступны ступенчатые редукторы в различных вариантах мощности.

ВПЕЧАТЛЯЮЩАЯ МОЩНОСТЬ

СИЛОВЫЕ АГРЕГАТЫ SCANIA

Scania создает сбалансированные шасси, обеспечивающие великолепную управляемость и безопасность на дороге. Наша глобальная платформа для двигателей, высококачественное семейство двигателей Scania стандарта Евро 4, 5, 6, а также характерные для товарного знака Scania низкооборотные двигатели с высоким крутящим моментом помогают максимально повысить производительность.

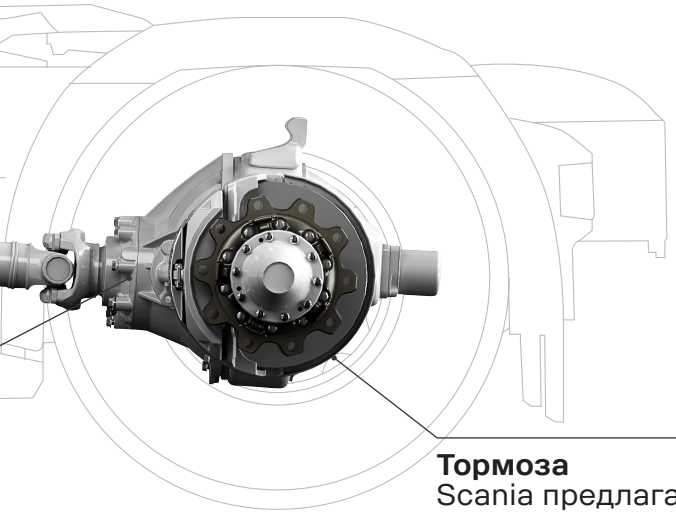

Тормоза
Scania предлагает долговечные тормозные системы на основе дисковых или барабанных тормозов. Полная интеграция с электронными системами безопасности обеспечивает безопасное и надежное торможение.

ЭКОЛОГИЧНАЯ РАБОТА

Мы всегда стремились разработать более экологичные двигатели. Двигатель Scania стандарта Евро 4, запущенный в производство в 2011 году, отличается великолепными характеристиками и высоким уровнем экологичности. В семейство двигателей Scania стандарта Евро 4 также входят двигатели, работающие на биогазе.

ДВИГАТЕЛИ, РАБОТАЮЩИЕ НА БИОГАЗЕ

При характерных для Scania низких оборотах и высоком крутящем моменте наши двигатели, работающие на биогазе, предлагают ту же отличную управляемость, как и стандартные дизельные двигатели.

КАБИНЫ

	Короткая кабина	Дневная кабина	Кабина со спальным местом				
P			Низкая	Стандартная	Высокая		**Scania серии P** Облегченный вес, экономичность и комфортабельность. Компактные кабины Scania высочайшего качества и надежности. **Двигатели:** Евро 4,5; 250–480 л. с.
G			Низкая	Стандартная	Высокая		**Scania серии G** Модельный ряд хорошо оснащенных среднеразмерных кабин, идеально подходящих для региональных и магистральных перевозок. **Двигатели:** Евро 4,5; 250–480 л. с.
R			Низкая	Стандартная	Высокая	Topline	**Scania серии R** Высочайшее качество в каждой детали, просторная кабина, максимальный комфорт и престиж. Дом на колесах для самых требовательных водителей. **Двигатели:** Евро 4,5; 360–730 л. с.

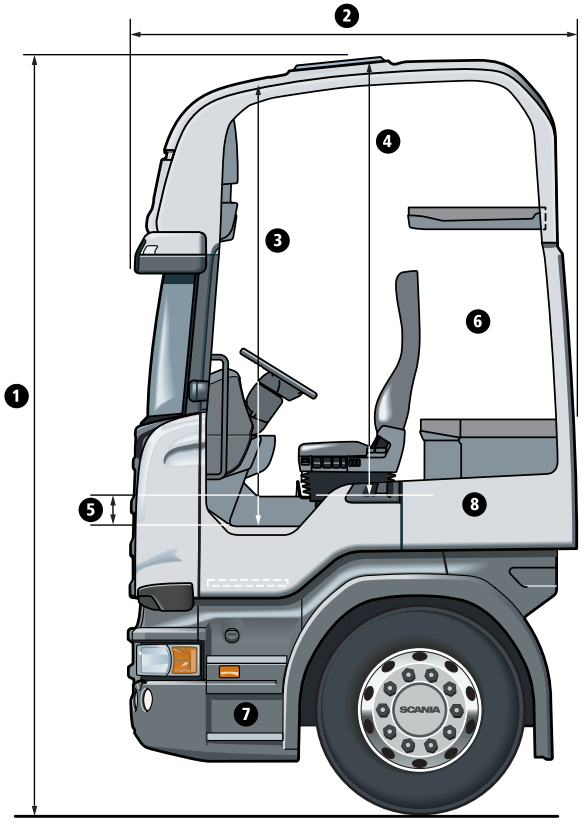

	1	2	3	4	5	6	7	8
Короткая кабина								
P (короткая)	2790 мм	1710 мм	1500 мм	1170 мм	460 мм	Нет	2	Нет
G (короткая)	3030 мм	1710 мм	1500 мм	1320 мм	310 мм	Нет	3	Нет
Дневная кабина								
P (дневная)	2790 мм	1990 мм	1500 мм	1170 мм	460 мм	1 [2]	2	Нет
G (дневная)	3030 мм	1990 мм	1500 мм	1320 мм	310 мм	1 [2]	3	Нет
R (дневная)	3100 мм	1990 мм	1500 мм	1480 мм	150 мм	1 [2]	3	Нет
Кабина со спальным местом								
P (низкая)	2790 мм	2260 мм	1500 мм	1170 мм	460 мм	1 [3]	2	Нет
G (низкая)	3030 мм	2260 мм	1500 мм	1320 мм	310 мм	1 [3]	3	Есть [4]
R (низкая)	3100 мм	2260 мм	1500 мм	1480 мм	150 мм	1 [3]	3	Есть [4]
P (стандартная)	3030 мм	2260 мм	1700 мм	1390 мм	460 мм	1 [3]	2	Нет
G (стандартная)	3270 мм	2260 мм	1700 мм	1530 мм	310 мм	2 [3]	3	Есть [4]
R (стандартная)	3340 мм	2260 мм	1700 мм	1690 мм	150 мм	2 [3]	3	Есть [4]
P (высокая)	3230 мм	2260 мм	1910 мм	1590 мм	460 мм	1 [3]	2	Нет
G (высокая)	3470 мм	2260 мм	1910 мм	1740 мм	310 мм	2 [3]	3	Есть [4]
R (высокая)	3540 мм	2260 мм	1910 мм	1900 мм	150 мм	2 [3]	3	Есть [4]
R (Topline)	3860 мм	2260 мм	2230 мм	2220 мм	150 мм	2 [3]	3	Есть [4]

1. Габаритная высота[1]
2. Габаритная длина
3. Высота от пола до крыши, в нише для ног
4. Высота от пола до крыши, в центре кабины
5. Уровень пола в центре кабины
6. Количество спальных мест
7. Количество ступенек
8. Внешний вещевой отсек

[1] В зависимости от высоты шасси и размера шин.

[2] Дополнительное оборудование для отдыха.
Ширина спального места — 500 мм.

[3] Ширина спальной койки (верхнее спальное место — по заказу):
Серия P: ширина нижнего спального места — 700 мм.
Серия G: ширина нижнего спального места — 700 мм, верхнего — 600 мм.
Серия R: ширина нижнего спального места — 800 мм, выдвижного — 700–900 мм, верхней — 600–700 мм.

[4] Высота: 376 мм. Ширина: 600 мм. Объем: 470 литров (с обеих сторон).

ШАССИ

Колесные формулы

Как тягачи, так и шасси Scania могут оснащаться разными колесными формулами под различные транспортные задачи. Далее приведены типовые конфигурации для магистральных перевозок. Вам требуется что-то иное? Сообщите об этом дилеру Scania, и он подберет для вас подходящее решение.

Седельно-сцепное устройство

Для тягачей Scania предлагается ряд смонтированных седельно-сцепных устройств. Помимо традиционных фиксированных, предлагается уникальное седельно-сцепное устройство прямого монтажа Scania. Оно позволяет увеличить полезную нагрузку примерно на 90 кг. Фирменное опорно-сцепное устройство непосредственного крепления Scania предлагается для двух- или четырехбаллонных пневматических подвесок.

Седельные тягачи

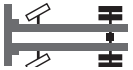

4x2
Высота шасси:
очень низкая/
низкая/нормальная

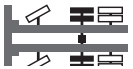

6x2
Высота шасси:
нормальная

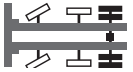

6x2, «Пушер»-мост
Высота шасси:
низкая/
нормальная

6x2, управляемые
первая и вторая оси
Высота шасси:
низкая/нормальная

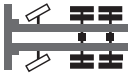

6x4
Высота шасси:
нормальная

Шасси

4x2
Высота шасси:
низкая/
нормальная

6x2
Высота шасси:
низкая/
нормальная

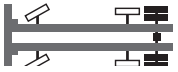

6x2, неведущий
мост
Высота шасси:
нормальная

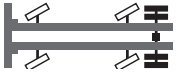

6x2,
управляемые
первая и вторая
оси
Высота шасси:
нормальная

6x2,
управляемая
задняя ось
Высота шасси:
низкая/
нормальная

6x4
Высота шасси:
нормальная

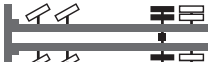

8x2
Высота шасси:
нормальная

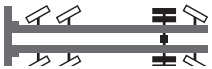

8x2,
управляемая
задняя ось
Высота шасси:
нормальная

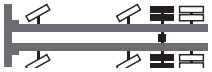

8x2,
управляемая
передняя и
вторая оси
Высота шасси:
нормальная

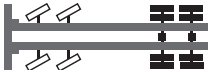

8x4
Высота шасси:
нормальная

8x4,
управляемые
первая и задняя
оси
Высота шасси:
нормальная

ДВИГАТЕЛИ И ТРАНСМИССИЯ

Двигатели Евро 4, Евро 5

Рабочий объем	Максимальная мощность	Максимальный крутящий момент	Система контроля отработавших газов
Пятицилиндровый, рядный			
9-литровый	250 л. с. (184 кВт) при 1900 об/мин	1250 Нм при 1000–1350 об/мин	SCR
9-литровый, газовый	280 л. с. (206 кВт) при 1900 об/мин	1350 Нм при 1000–1400 об/мин	SCR
9-литровый	310 л. с. (228 кВт) при 1900 об/мин	1550 Нм при 1000–1350 об/мин	SCR
Шестицилиндровый, рядный			
13-литровый	360 л. с. (265 кВт) при 1900 об/мин	1700 Нм при 1100–1350 об/мин	SCR
13-литровый	400 л. с. (294 кВт) при 1900 об/мин	2100 Нм при 1000–1300 об/мин	SCR
13-литровый*	410 л. с. (302 кВт) при 1900 об/мин	2150 Нм при 1000–1300 об/мин	SCR
13-литровый	440 л. с. (324 кВт) при 1900 об/мин	2300 Нм при 1000–1300 об/мин	SCR
13-литровый	480 л. с. (353 кВт) при 1900 об/мин	2400 Нм при 1000–1350 об/мин	SCR
V8			
16-литровый 730 Евро 5	500 л. с. (368 кВт) при 1900 об/мин	2400 Нм при 1000–1400 об/мин	SCR
16-литровый	560 л. с. (412 кВт) при 1900 об/мин	2700 Нм при 1000–1400 об/мин	SCR
16-литровый	620 л. с. (456 кВт) при 1900 об/мин	3000 Нм при 1000–1400 об/мин	SCR

*Двигатель экологического класса Евро-6.

Коробки передач

Коробки передач с демультипликатором
8-ступенчатая. Облегченная коробка передач Двигатели: до 2100 Нм Опции: система Scania Opticruise, ретардер Scania
8+1 ступень. Мощная коробка передач с ползучей передачей Двигатели: до 2400 Нм Опции: Ретардер Scania
Коробки передач с делителем
12-ступенчатая. Улучшенная коробка Двигатели: до 2350 Нм Опции: система Scania Opticruise, ретардер Scania
12+2 ступени. Улучшенная коробка с двумя ползучими передачами Двигатели: до 2700 Нм Опции: система Scania Opticruise, ретардер Scania
12+2 ступени. Улучшенная коробка с ускоренной высшей передачей и двумя ползучими передачами Двигатели: до 3500 Нм Опции: система Scania Opticruise, ретардер Scania
Автоматические коробки передач
Автоматические коробки передач доступны вместе с двигателями V8

Коробки отбора мощности

Есть много способов задействовать мощность вашей Scania. Варианты коробок отбора мощности: от коробок передач, от маховиков и непосредственно от двигателей.

Scania реализует активную политику постоянного совершенствования своей продукции. В связи с этим компания сохраняет за собой право вносить изменения в конструкцию и технические характеристики, продукты и услуги, а также в любую информацию без предварительного уведомления. Для получения дополнительной информации по этому вопросу обращайтесь к региональному дилеру или посетите официальный сайт www.scania.ru.

A10411 Брошюра "Scania магистральные перевозки"